MAGNA

POTENCIA:	**12 Kw**
CALEFACCIONA:	**120 m2**
DIMENSIONES (mm):	**Ancho: 821 / Alto: 470 / Prof.: 464**

Modelo insertable fabricada en acero con interior revestido de vermiculita, un mineral inerte que gracias a sus propiedades aislantes y refractarios, permite obtener las condiciones óptimas para una combustión casi perfecta, logrando rendimientos excelentes. Una solución robusta, funcional y visualmente impactante para climatizar grandes ambientes con el encanto incomparable del fuego a leña.

Versión: Aire al frente.

Horizon
Frame 12 Kw

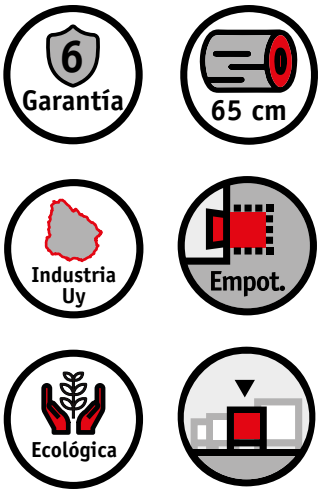



LOCAL COMERCIAL
MONTEVIDEO | Uruguay
Av. Italia 6779
(+598) 2605 7753

SUCURSAL PUNTA DEL ESTE
MALDONADO | Uruguay
Ruta 39 km 7.5 - Complejo Área 39
(+598) 2605 7753

ventas@magna.com.uy
www.magna.com.uy

/EstufasMagna

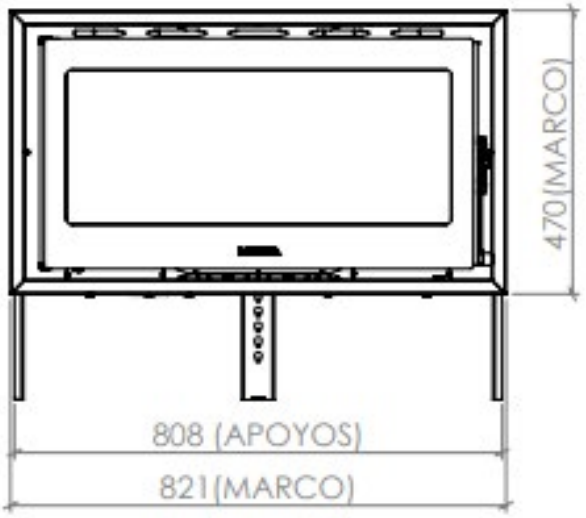
470(MARCO)
808 (APOYOS)
821(MARCO)

V.F.

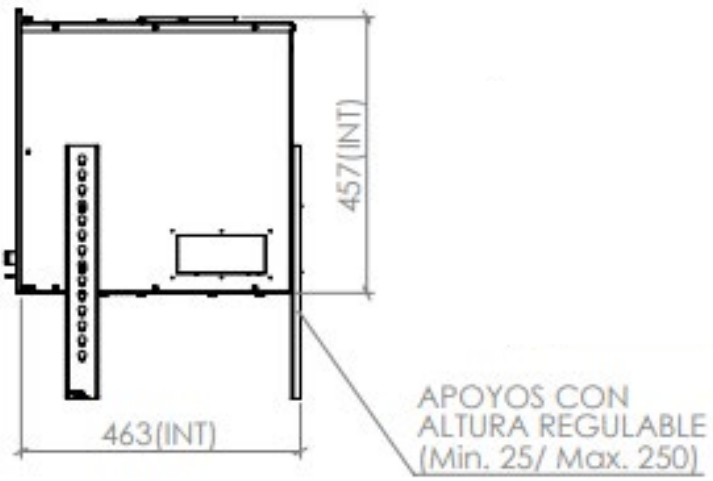
457(INT)
463(INT)
APOYOS CON
ALTURA REGULABLE
(Min. 25/ Max. 250)

V.L.

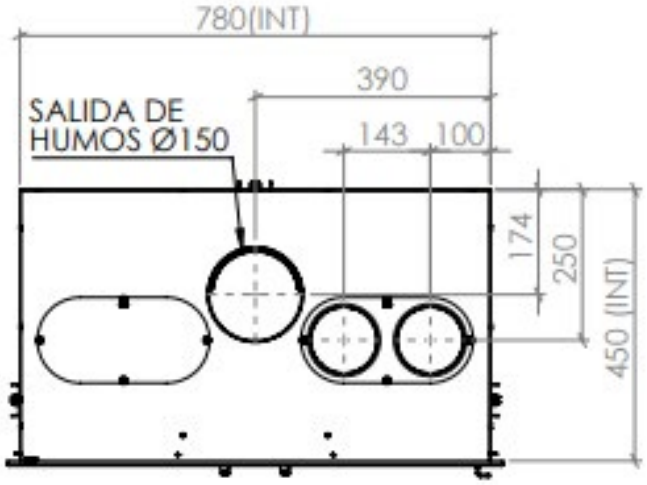
780(INT)
390
SALIDA DE
HUMOS Ø150
143
100
174
250
450 (INT)

V.S.

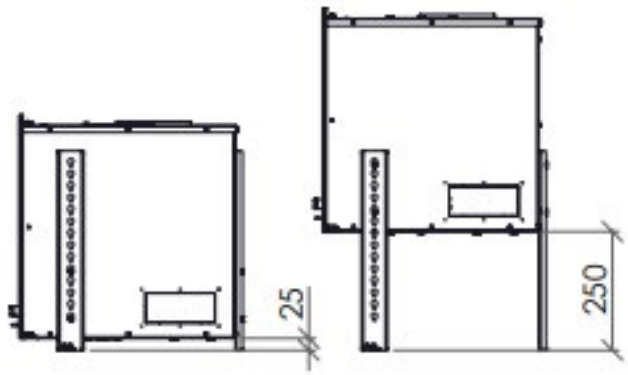
25
250