MAGNA

POTENCIA:	**18 Kw**
CALEFACCIONA:	**180 m2**
DIMENSIONES (mm):	**Ancho: 876 / Alto: 518 Puerta - 770 Total / Prof.: 550**

Estufa canalizable de impresionante capacidad, con cristal apaisado, que brinda una excelente visión del fuego.

Equipado de serie con turbina de 650m3/h, con termostato de seguridad y regulador de velocidad, para distribuir la enorme cantidad de aire caliente generado hacia otras habitaciones, aprovechando al máximo la potencia calorífica del hierro fundido. El cuerpo está protegido con una pintura para alta temperatura de un color negro grafito con muy poco brillo, lo que destaca sus líneas.

Módena
Turbo 18 Kw





LOCAL COMERCIAL
MONTEVIDEO | Uruguay
Av. Italia 6779
(+598) 2605 7753

SUCURSAL PUNTA DEL ESTE
MALDONADO | Uruguay
Ruta 39 km 7.5 - Complejo Área 39
(+598) 2605 7753

ventas@magna.com.uy
www.magna.com.uy

/EstufasMagna

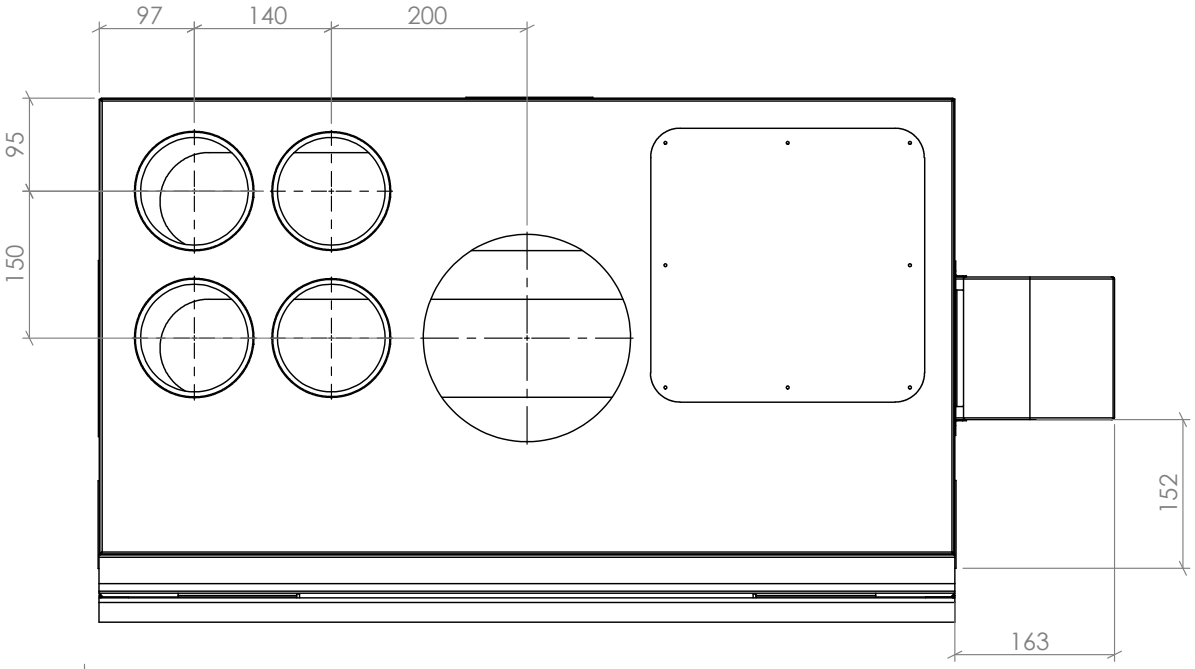
97
140
200
95
150
152
163

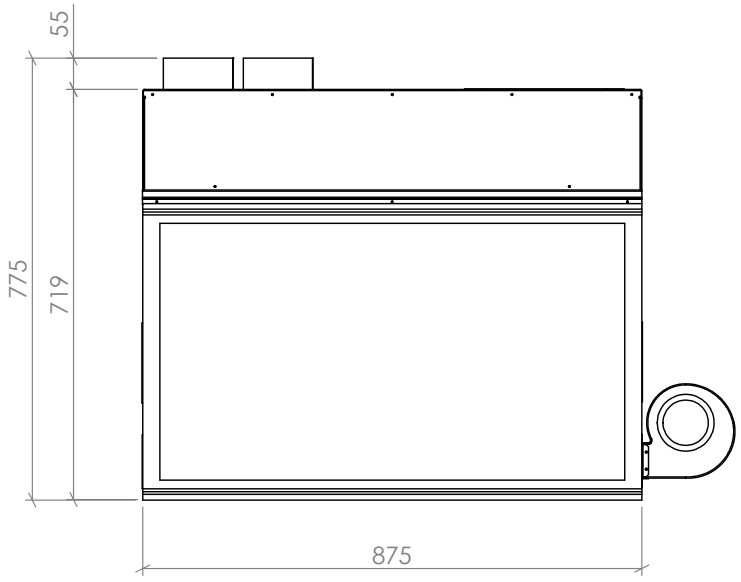
55
775
719
875

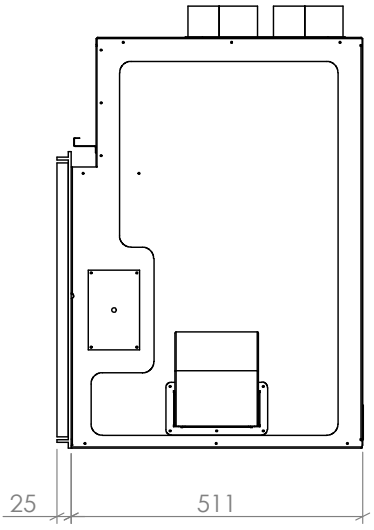
25
511